Celonerezové ponorné kalové čerpadlo HCP s plovákovým spínačem

Typ čerpadla: **SF-21AUF 1F/230V**

Hmotnost: **16** kg

Parametry: Q = **viz.graf** m^3/hod H = **viz.graf** m

Oběžné kolo: **Otevřené vírové kolo s lopatkou typu Vortex.**

Průchodnost: **35** mm Otáčky: **2800** 1/min

Elektromotor: **suchý** Výkon: **0,75** kW Příkon: **1,08** kW

Napětí: **1F/230** V Jmenovitý proud: **5,2** A Kmitočet: **50** Hz

Spínání: **přímé** Kabel: **H07RNF – 10m**

Čerpadlo je vybaveno doplňkovou ochranou, která chrání el.motor před přetížením v důsledku proudových a napěťových změn a při zablokování ob. kola. Čerpadlo je nutno jistit a chránit v souladu s návodem k obsluze.

Čerpané medium: **odpadní voda**

Teplota: **do 40** °C Obsah pevných částic: %

pH: **2-14** Velikost pevných částic: mm

Hustota: **do 1100** kg/m^3 Kinematická viskozita: mm^2/s

Materiálové provedení: **Nerez ocel**

Spirála: **1.4408** Oběžné kolo: **1.4408**

Hřídel: **1.4401** Sací víko:

Plášť motoru: **1.4401** Horní kryt: **1.4408**

Ucpávka: **Dvojitá mechanická SiC/SiC mazaná olejovou náplní, chráněná ze strany média guferem.**

Dokumentace:	Jazyk	ks
Návod k obsluze a montážní předpis	česky	1
Záruční list, prohlášení o shodě	česky	1

Spouštěcí zařízení: ST2-50 (bez vodících tyčí) sestává z:
těleso spouštěcího zařízení, posuvný hák, horní držák vodících tyčí, nerez spouštěcí řetěz délky 4m.

Za příplatek je možné dodat:

Spouštěcí zařízení (rozsah dodávky viz výše)

Vodící tyče a prodloužený nerez řetěz (délka dle požadavku zákazníka)

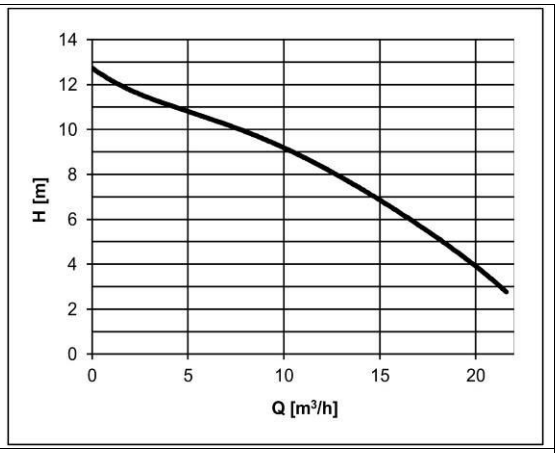

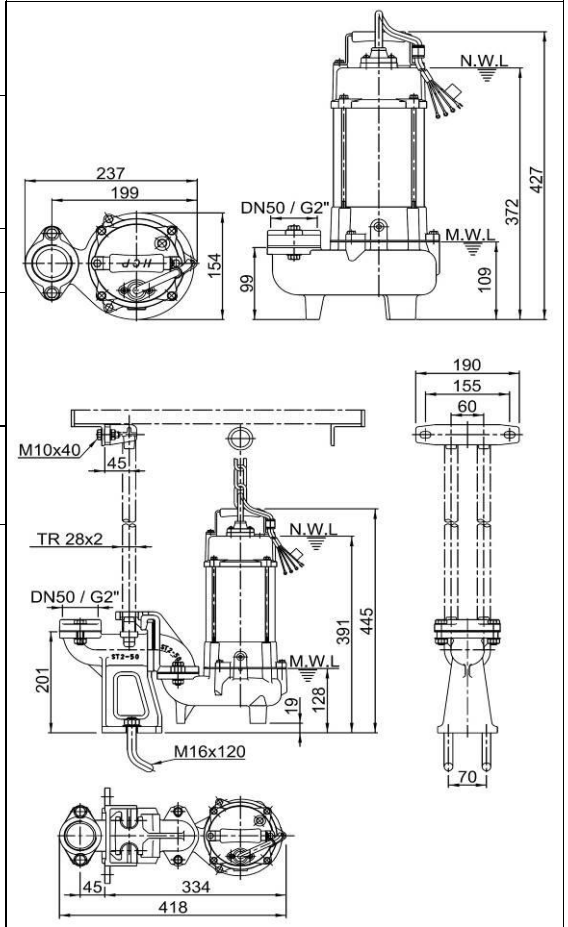

POZOR! Dlouhodobý provoz čerpadla při minimální hladině (MWL) může mít za následek přehřátí motoru čerpadla. Pro trvalý provoz musí být motor zaplaven (NWL).