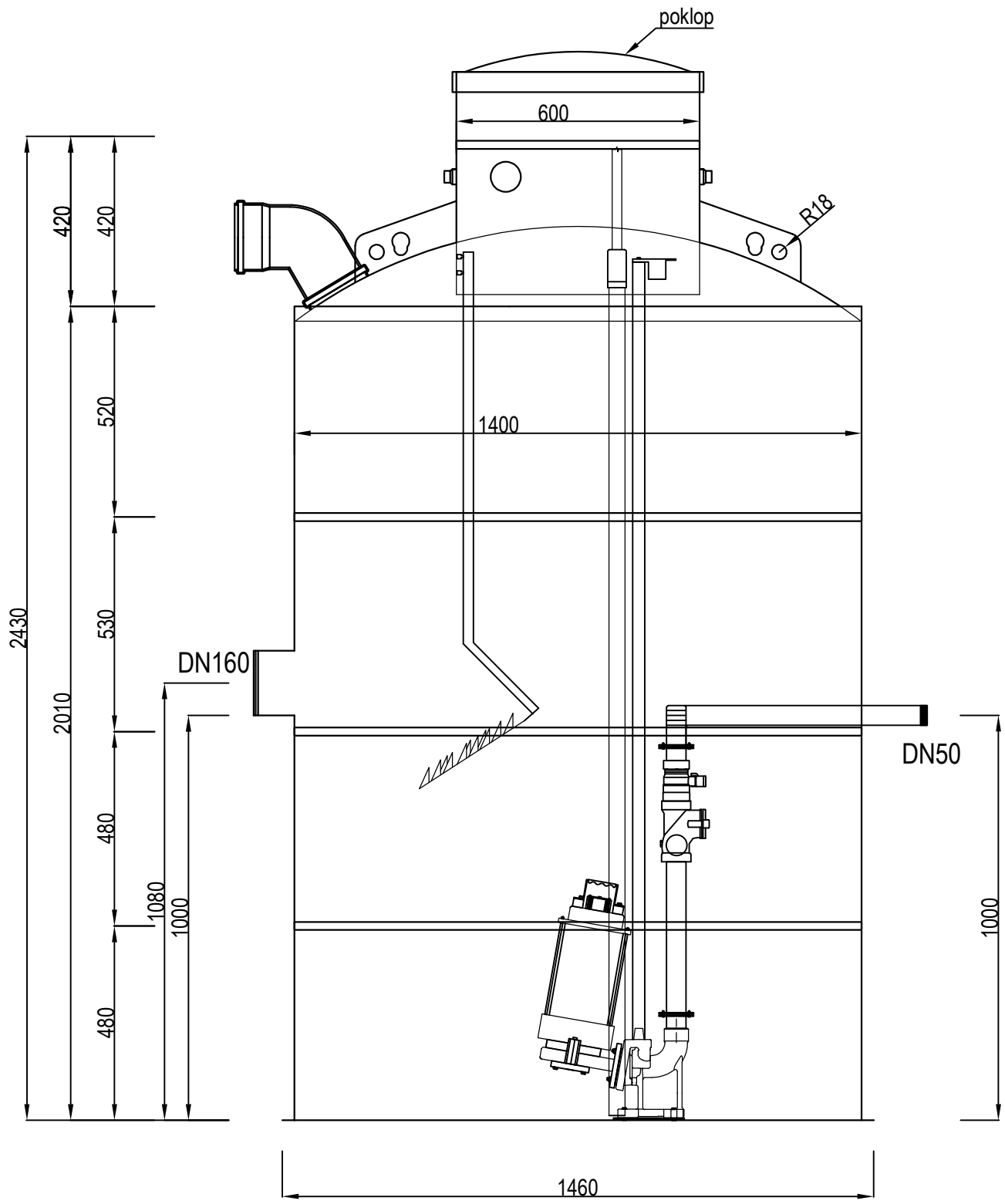

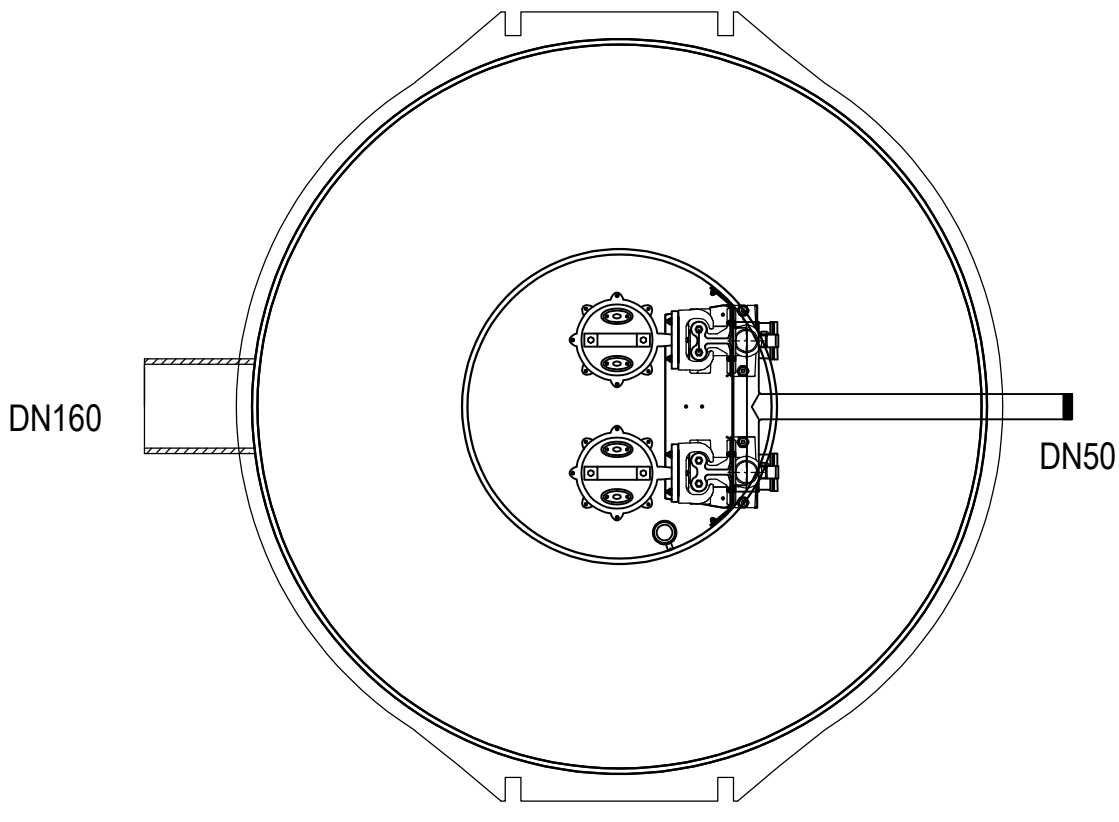

Prečerpávacia stanica LAURA S 2K, 3m³
pre tlakovú kanalizáciu Ø1400, H=2,4m

PUMPS	09.04.2025	BAKALÁR PUMPS®
Textilná 3/A		
040 12 Košice		